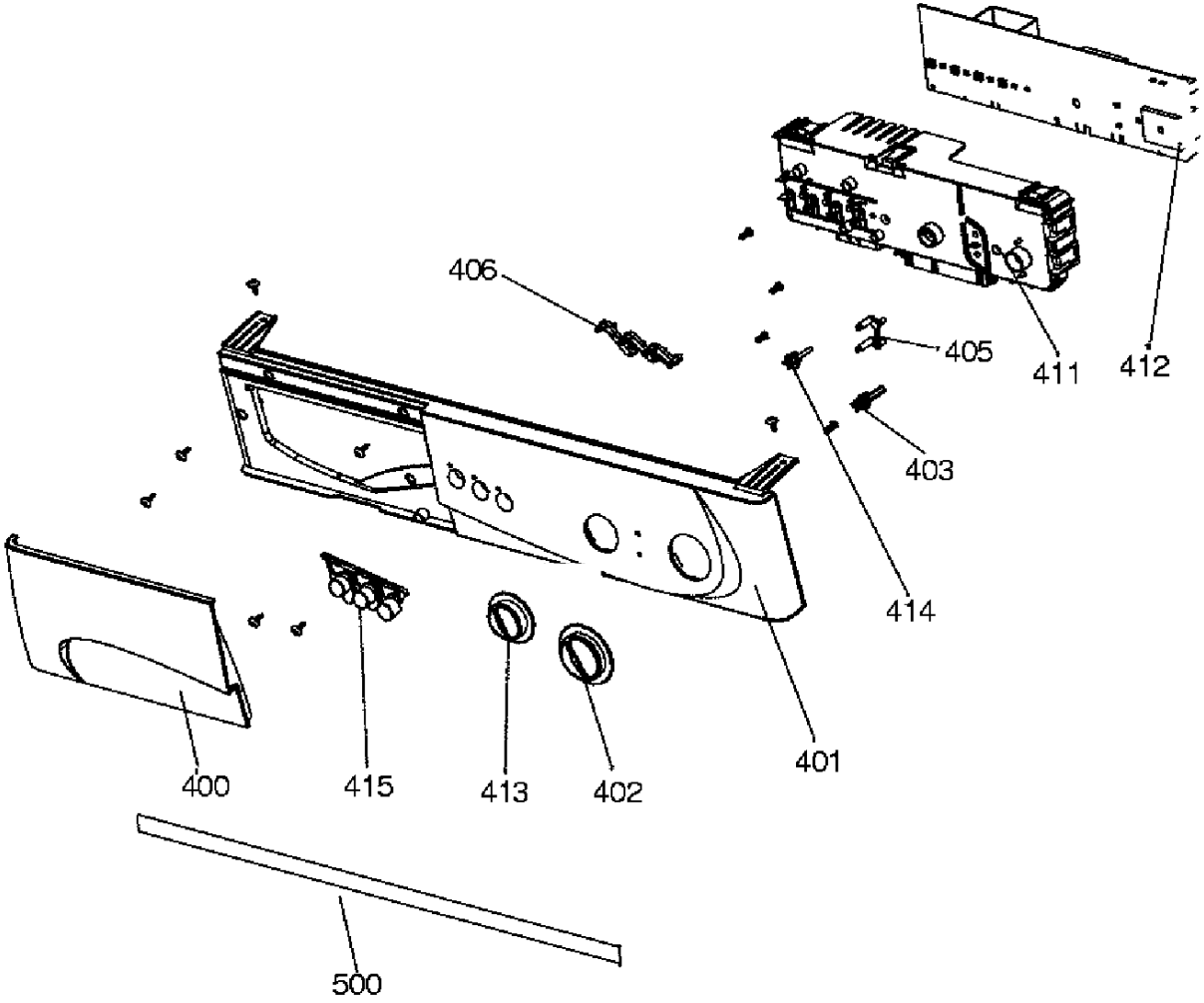
406
405
411
412
403
414
400
415
413
402
401
500

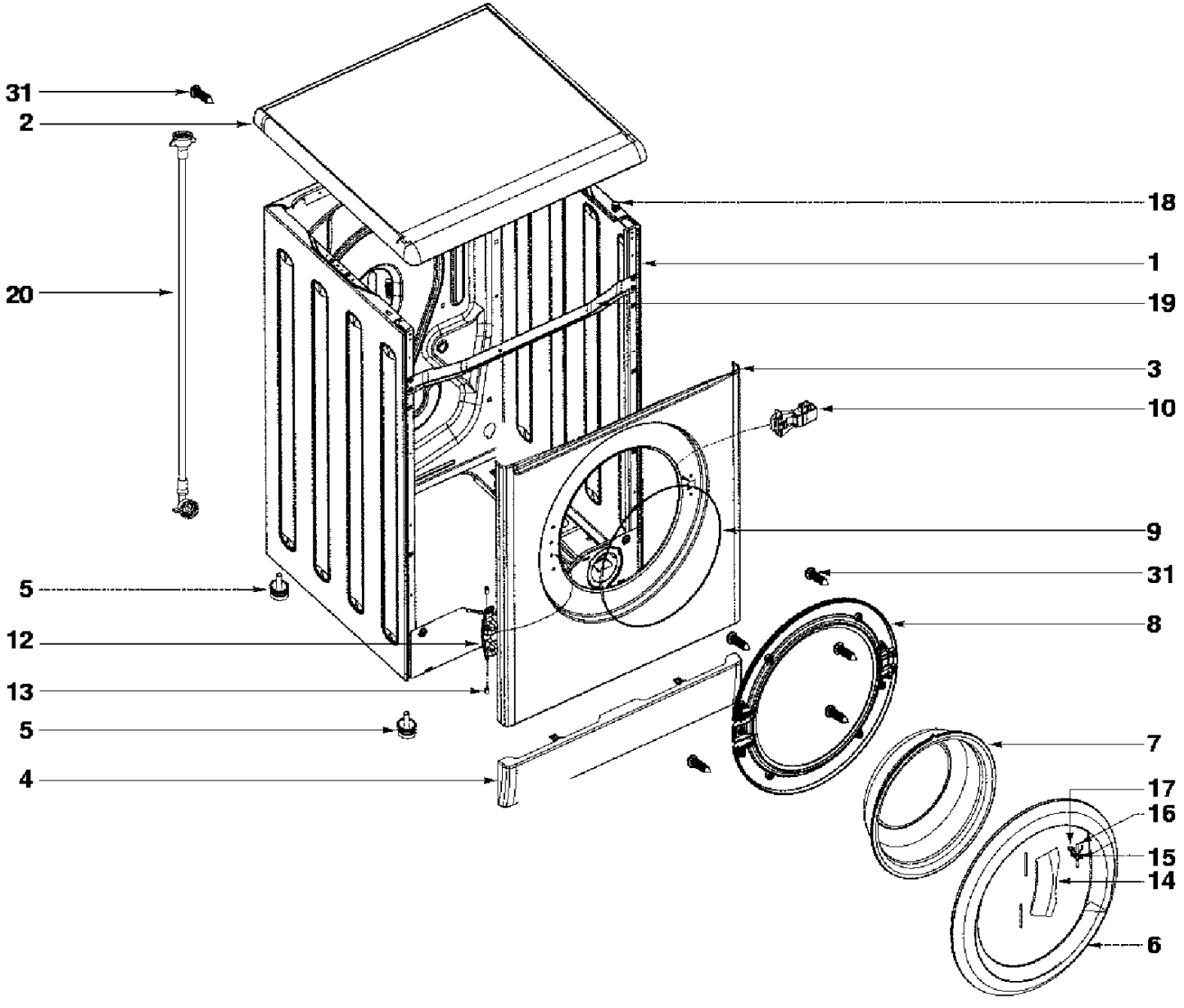
31
2
20
5
12
13
5
4
18
1
19
3
10
9
31
8
7
17
16
15
14
6

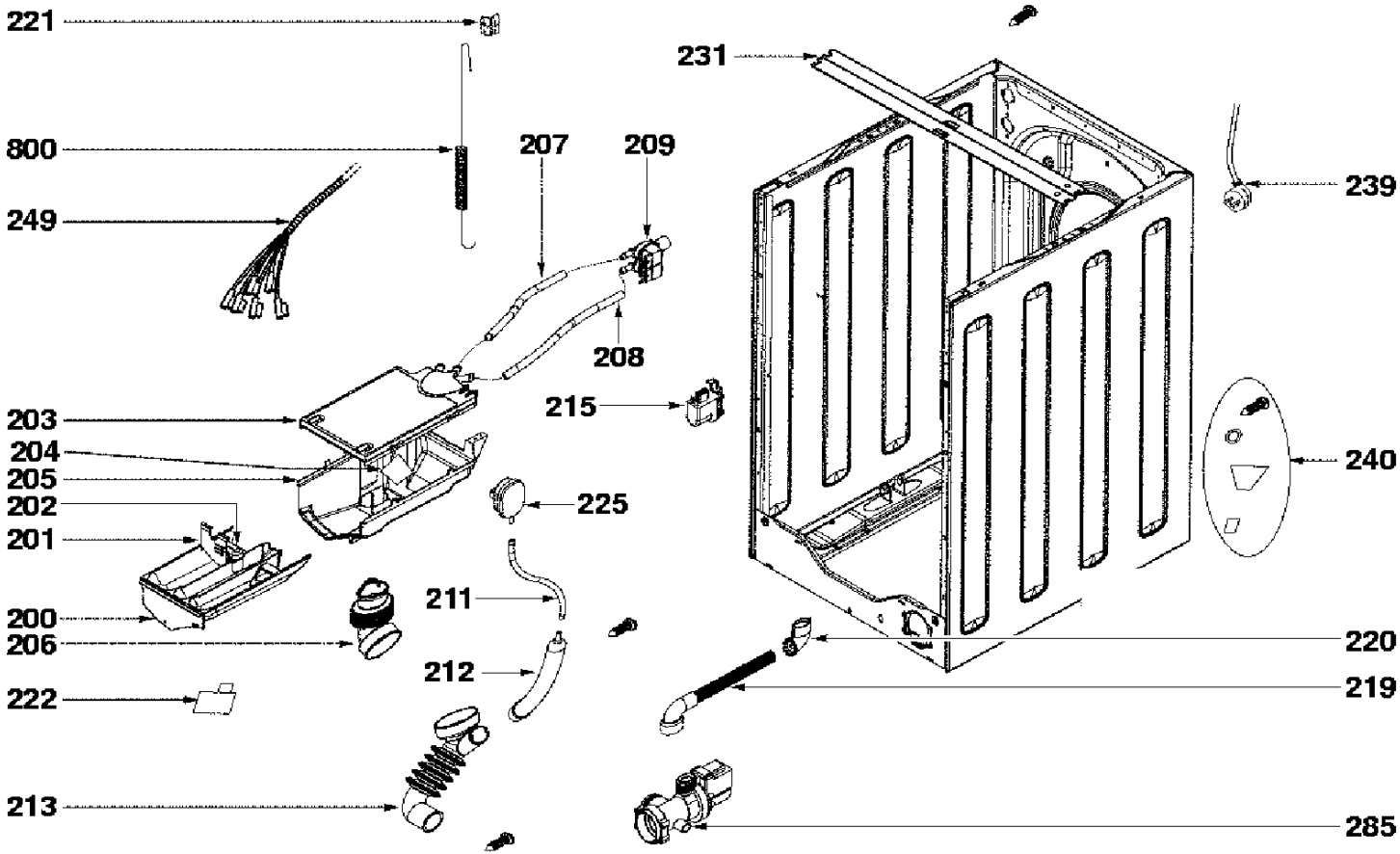
221
800
249
207
209
208
231
239
203
204
205
202
201
200
206
222
213
215
225
211
212
240
220
219
285

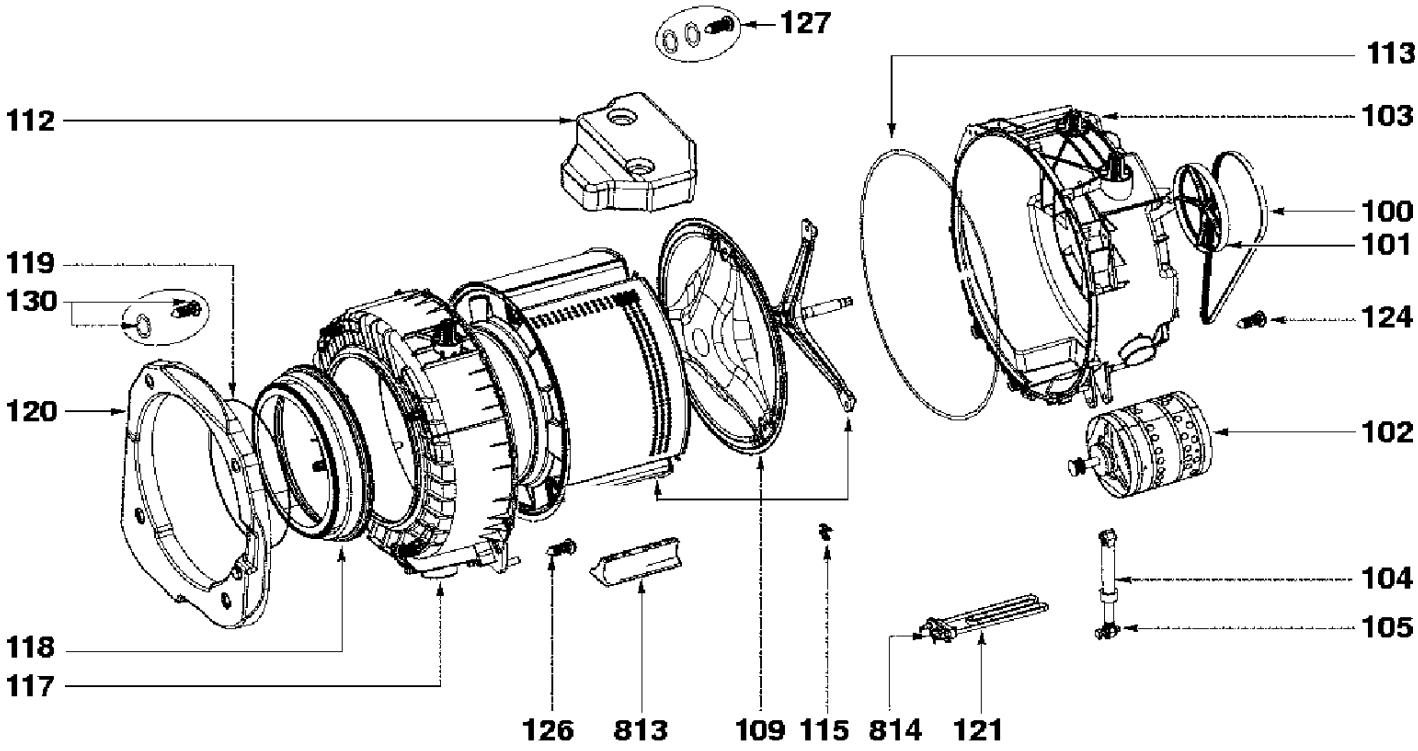
127
113
112
103
100
101
119
130
124
120
102
104
105
118
117
126
813
109
115
814
121